INSTRUCTIONS D'INSTALLATION
INSTRUCTIUNI DE INSTALARE
INSTRUCCIONES DE INSTALACIÓN

ISTRUZIONI DI INSTALLAZIONE
INSTRUKCJE INSTALACJI
INSTALLATION INSTRUCTION

INSTALLATIONSANWEIS UNGEN NÁVOD NA MONTÁŽ
NÁVOD NA INSTALACI

TELEPÍTÉSI ÚTMUTATÓ

Art.Nr.: LCL7021, LCL7023

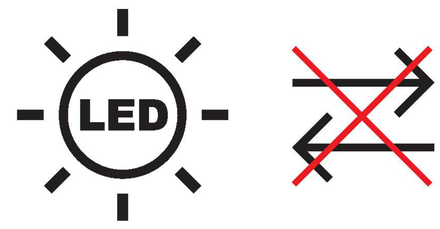

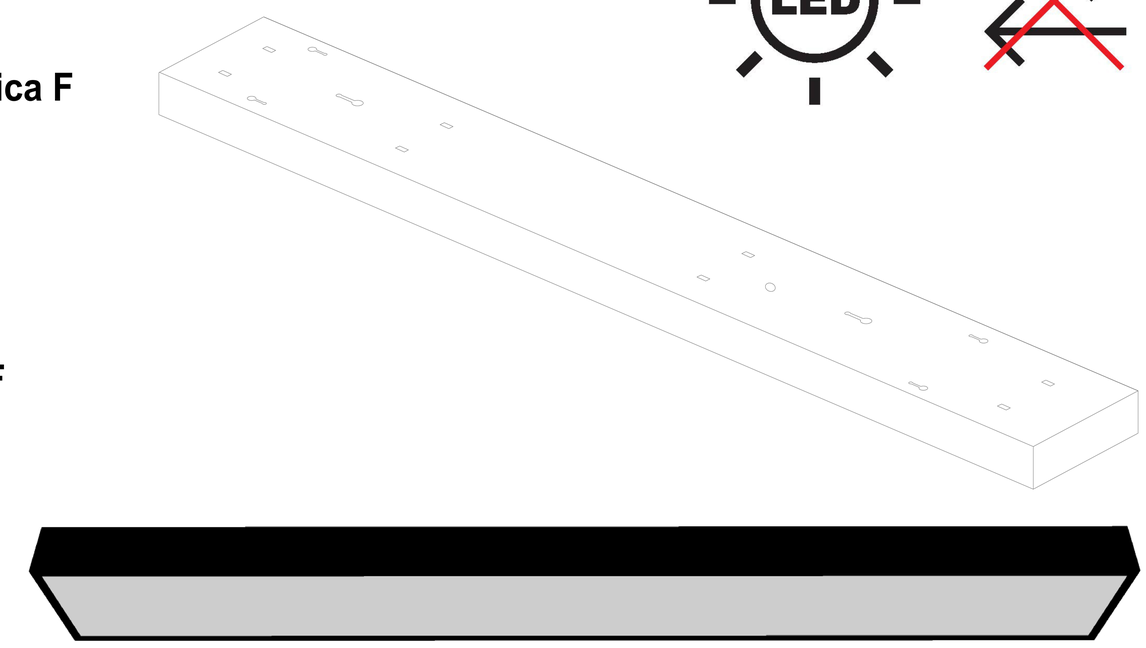

Dieses Produkt enthalt eine Lichtquelle der Energieeffizienzklasse F
This product contains a light source of energu efficiencu class F
Tento vqrobok obsahuje svetelnq zdroj triedu energetickej účinnosti F
Tento vqrobek obsahuje svetelní zdroj s třídou energetické účinnosti F
Ez a termék egu F energiahatékonusági osztáluú fénuforrást tartalmaz
Este producto contiene una fuente luminosa de la clase de eficiencia energética F
Questo prodotto contiene una sorgente luminosa di classe di efficienza energetica F
Ten produkt zawiera íródto światta o klasie efektuwnośći energetucznej F
Acest produs contine o sursa de lumina cu clasa de eficienta energetica F
Ce produit contient une source lumineuse de classe d'efficacité énergétique F

1.

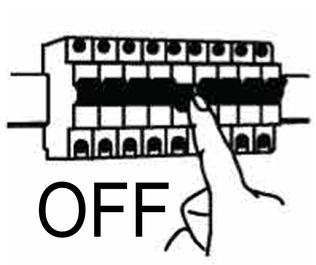

2.

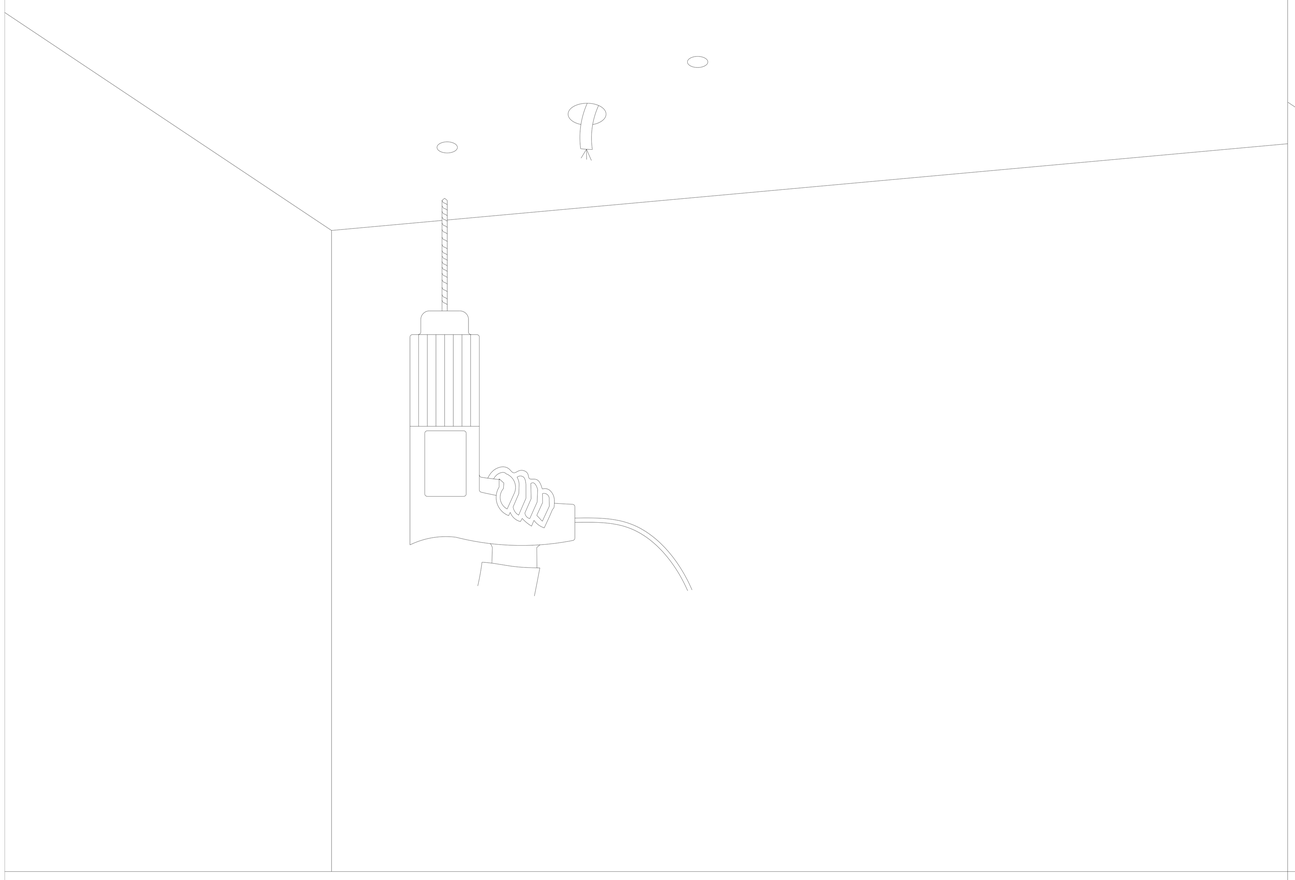

3.

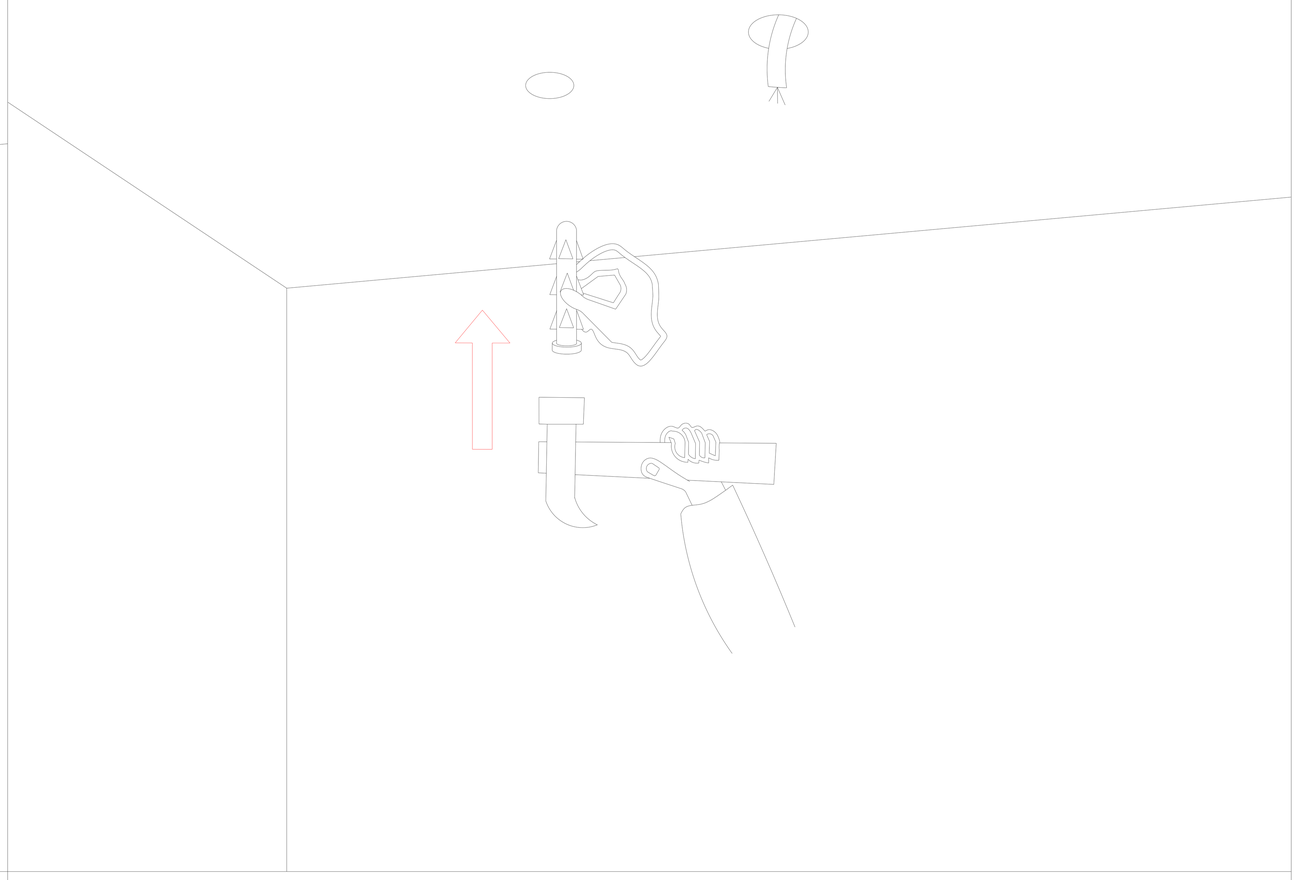

4.

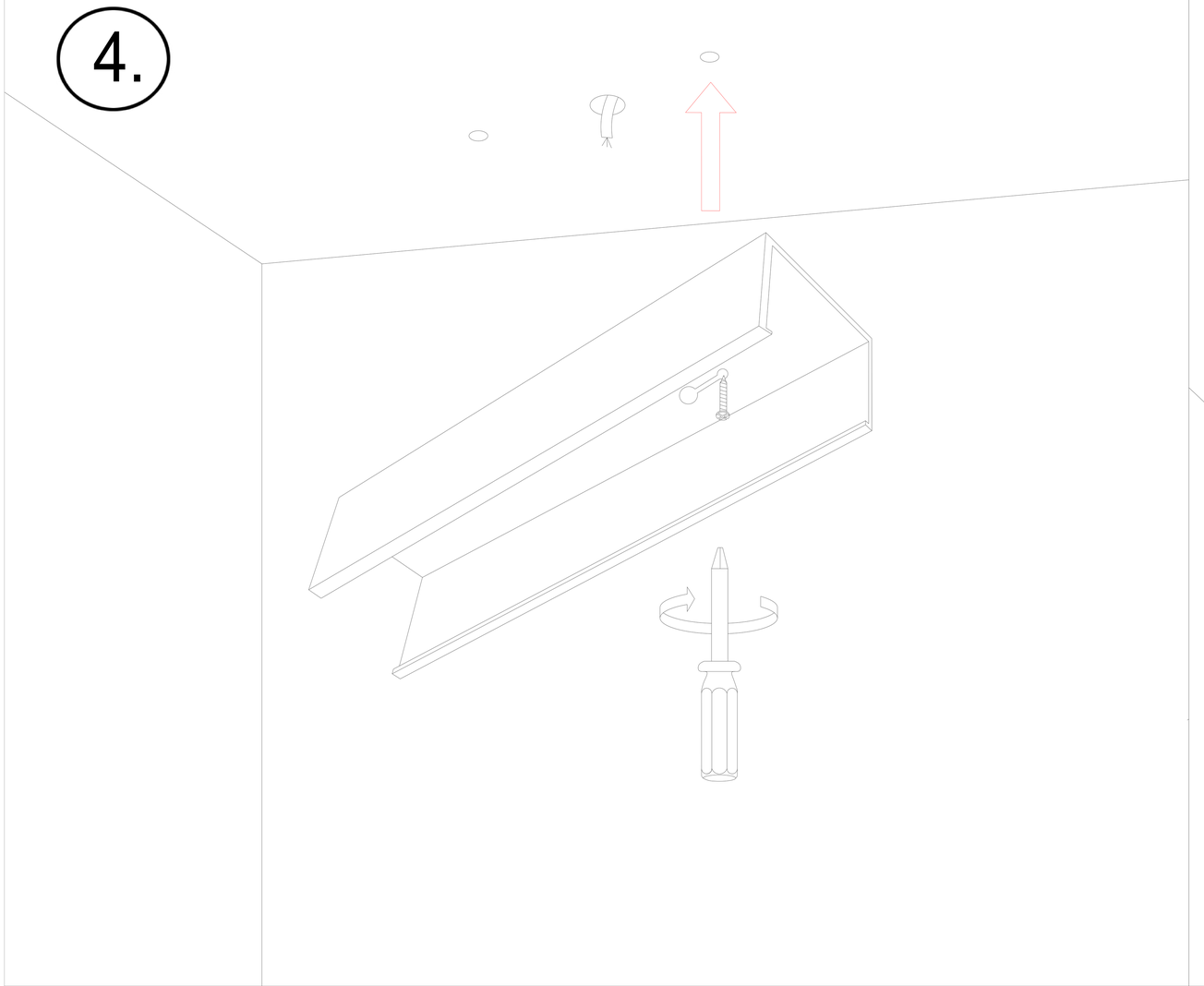

5.

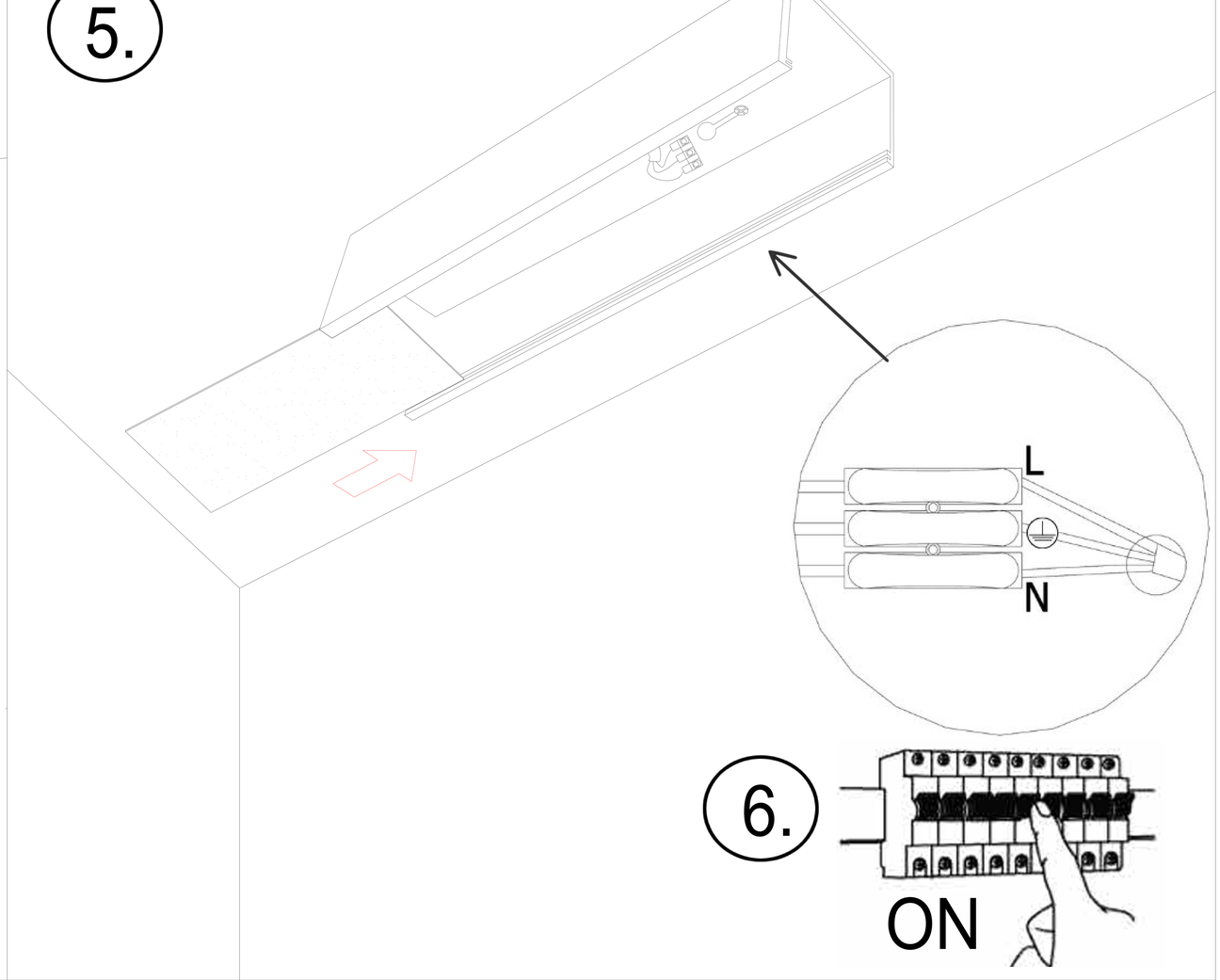

6.